YDLED-D195

Süllyesztett, kör alakú LED mélysugárzó
Recessed round LED downlights

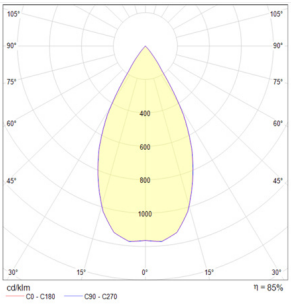

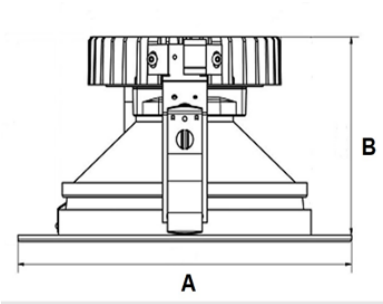

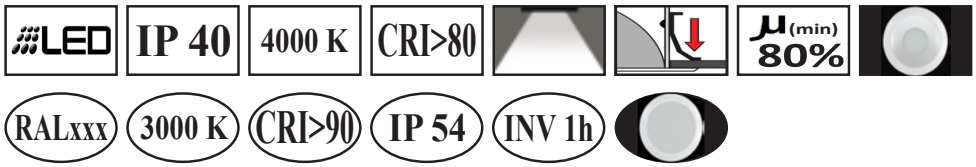

Típus / Type	Teljesítmény / Power (W)	Kilépő fényáram / Light output (lm)	Méretek / Dimensions AxB (mm)	Kivágás / Cuting D (mm)	cca. Tömeg / Weight (kg)
YDLED-D195-13-1435-8..-..-11-IP..	13	1435	ø195x130..160	ø175	1,1
YDLED-D195-18-2040-8..-..-11-IP..	18	2040	ø195x130..160	ø175	1,6
YDLED-D195-34-3800-8..-..-11-IP..	34	3800	ø195x130..160	ø175	1,6

Kódképzés:

YDLED- D195- 13- 1435- 840- 35- 11- IP40-

- Lámpatest típusa
- Lámpa átmérője; D=195=195mm
- Felvett teljesítmény, W
- Kilépő fényáram, lm
- CRI+ színhőmérséklet
- Előtét/driver
- Fényterelő/diffúzor
- IP védettség

Előtét Control gear	Szabályozás DIM	Rendelési szám Code
Elektronikus előtét	standard ECG	35
Elektronikus előtét	1-10V DIM	45
Elektronikus előtét	Touch/Switch DIM	46
Elektronikus előtét	DALI ECG	48

hu

Szerkezeti kialakítás: álmennyezetbe süllyesztett, kör alakú LED mélysugárzó; eloxált, selyemfényű, alumínium reflektor 75°; passzív hűtésű rendszer

Optikai rendszer: öntött alumínium fehér dupla gyűrű; edzett áttetsző középen homokszórt üveglappal; opcionálisan teli homokszórt üveglappal is rendelhető

Rögzítés: egyszerű mennyezeti rögzítés rugókkal

Betáplálás: hálózati feszültség 220-240V AC, 50/60Hz.

Védettség: IP40/IP20 (munkatér felől védett) ; opcionálisan IP54/IP20 rendelhető

Alkalmazás: igényes helyek, irodák, tárgyalók, üzletek, kiállító terek, folyosók

en

Construction: recessed in the ceiling, round LED downlights; anodized, semispecular aluminium reflector 75°; passively cooled system

Optical system: double die-cast aluminium frame painted in white; tempered with a transparent sandblasted glass plate int he middle; available with an optional full sandblasted glass plate

Insallation: simple mounting with spring clips

Connection: mains voltage 220-240V AC, 50/60Hz

Protection grade: IP40/IP20 (protected from the workspace); available with IP54/IP20

Application: distinctive indoors, offices, retail areas, schools